Podstawowe informacje

Dane techniczne projektu

Całkowita powierzchnia	**204.02 m²**
Powierzchnia użytkowa	**154 m²**
Powierzchnia zabudowy	**205.32 m²**
Powierzchnia dachu	**248.54 m²**
Kubatura	**769.27 m³**
Kąt nachylenia	**10°**
Wysokość budynku	**7.20 m**
Wymiary działki	**29.60 x 22.50 m**

Opis projektu

Jednorodzinny dom wolnostojący, piętrowy, z dwustanowiskowym garażem przeznaczony dla 4-5 osobowej rodziny.
Dom stanowiący kwintesencję architektury niskoenergetycznej - począwszy od lokalizacji względem stron świata, poprzez bryłę budynku, układ funkcjonalny pomieszczeń, a skończywszy na rekomendowanych rozwiązaniach technologicznych wykorzystujących odnawialne źródła energii. Wszystko to stanowi gwarancję niskich kosztów utrzymania i eksploatacji przy jednoczesnym komforcie użytkowym budynku. Nietuzinkowa bryła, naturalne materiały wykończeniowe, możliwość pozyskiwan...

Elewacje

Sytuacje

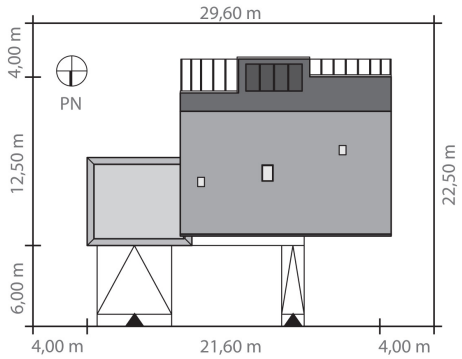

DOBRY DOM
ul. Wrzesława Romańczuka 6, 35-302 Rzeszów
+48 17 852 52 30
08:00 - 16:00
waldemar.kowalski@grupadobrydom.pl
Podane ceny nie stanowią oferty handlowej w rozumieniu art. 66 par. 1 Kodeksu Cywilnego

Rzuty

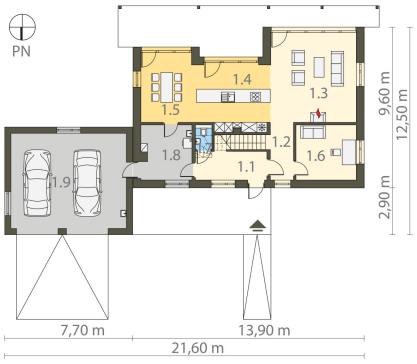

Parter 136.40 m²

Wiatrołap	10.58 m²
Komunikacja	4.86 m²
Pokój dzienny	27.20 m²
Kuchnia	17.52 m²
Jadalnia	12.85 m²
Gabinet	12.09 m²
Toaleta	1.47 m²
Pom. techniczne	9.99 m²
Garaż	39.84 m²

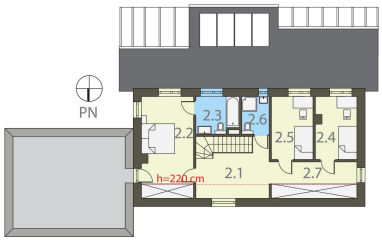

Piętro 67.62 m²

Komunikacja	14.60 m²
Sypialnia	17.70 m²
Łazienka	5.63 m²
Pokój	9.25 m²
Pokój	9.48 m²
Łazienka	3.72 m²
Garderoba	7.24 m²

DOBRY DOM
ul. Wrzesława Romańczuka 6, 35-302 Rzeszów
+48 17 852 52 30
08:00 - 16:00
waldemar.kowalski@grupadobrydom.pl
Podane ceny nie stanowią oferty handlowej w rozumieniu art. 66 par. 1 Kodeksu Cywilnego