Przyjemny
(wersja katalogowa)

Podstawowe informacje

Dane techniczne projektu

Całkowita powierzchnia	**251.88 m²**
Powierzchnia użytkowa	**203 m²**
Powierzchnia zabudowy	**189.19 m²**
Powierzchnia dachu	**263.29 m²**
Kubatura	**924.42 m³**
Kąt nachylenia	**25°**
Wysokość budynku	**9.50 m**
Wymiary działki	**28.30 x 26.80 m**

Opis projektu

Komfortowa rezydencja, o ponadczasowej formie, doskonale wpisana, zarówno w miejski, jak i podmiejski krajobraz.
Dom idealny dla 4-5 osobowej rodziny, reprezentacyjny, o harmonijnych proporcjach i funkcjonalnych wnętrzach, zaprojektowany z myślą o ceniących wygodę i nowoczesność użytkownikach. Dom, który ujmuje dopracowanym detalem wykończenia, jaki i przemyślanym awangardowo zaaranżowanym wnętrzem.
Budynek przystosowany jest do wykorzystania urządzeń związanych z odnawialnymi źródłami energii, dzięki czemu koszty eksploatacji nie będą stanowiły dużego o...

Elewacje

Sytuacje

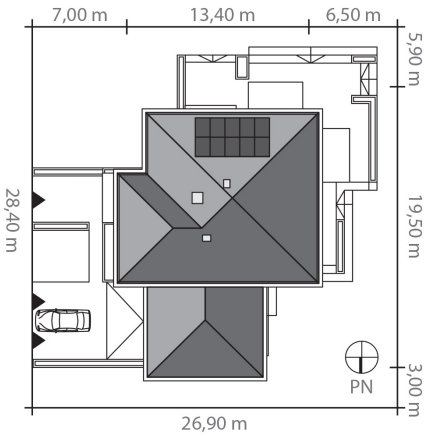

DOBRY DOM
ul. Wrzesława Romańczuka 6, 35-302 Rzeszów
+48 17 852 52 30
08:00 - 16:00
waldemar.kowalski@grupadobrydom.pl
Podane ceny nie stanowią oferty handlowej w rozumieniu art. 66 par. 1 Kodeksu Cywilnego

Rzuty

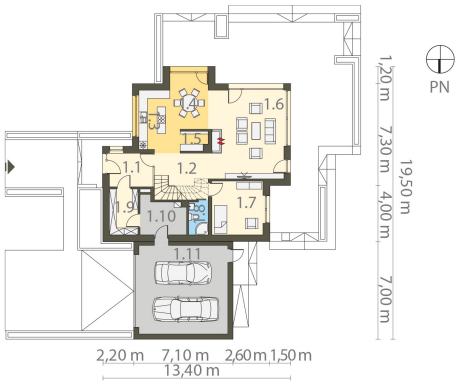

Parter 147.36 m²

Wiatrołap	7.42 m²
Pom. techniczne	8.25 m²
Garaż	40.20 m²
Komunikacja	8.94 m²
Kuchnia	9.61 m²
Jadalnia	12.21 m²
Spiżarnia	2.84 m²
Pokój dzienny	33.83 m²
Gabinet	14.05 m²
Łazienka	3.30 m²
Garderoba	6.71 m²

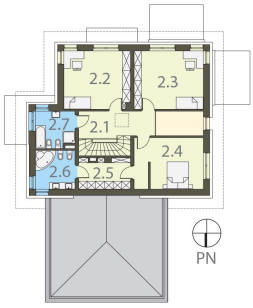

Piętro 104.52 m²

Komunikacja	15.77 m²
Pokój	21.57 m²
Pokój	22.41 m²
Sypialnia	19.56 m²
Garderoba	8.80 m²
Łazienka	8.53 m²
Łazienka	7.88 m²

DOBRY DOM
ul. Wrzesława Romańczuka 6, 35-302 Rzeszów
+48 17 852 52 30
08:00 - 16:00
waldemar.kowalski@grupadobrydom.pl
Podane ceny nie stanowią oferty handlowej w rozumieniu art. 66 par. 1 Kodeksu Cywilnego