Fistaszek 3 (KO) paliwo stałe
(wersja katalogowa)

Podstawowe informacje

Dane techniczne projektu

Całkowita powierzchnia	**142.36 m²**
Powierzchnia użytkowa	**89.67 m²**
Powierzchnia zabudowy	**142.36 m²**
Powierzchnia dachu	**208.63 m²**
Kubatura	**667 m³**
Wymiary budynku	**14.46 x 9.98 m**
Kąt nachylenia	**25°**
Wysokość budynku	**6.21 m**
Wymiary działki	**21.46 x 18.98 m**

Opis projektu

Fistaszek 3 to projekt domu parterowego idealny dla 3 - 4-osobowej rodziny. Prosta bryła budynku przykryta została czterospadowym dachem. Na dachu pojawiła się dachówka ceramiczna w kolorze grafitowym. Biały tynk na elewacji urozmaicono drewnianą szalówką. Pomimo niewielkiej powierzchni użytkowej, w układzie funkcjonalnym wyodrębniono aż trzy strefy użytkowe. Strefę dzienną tworzy salon, jadalnia oraz otwarta kuchnia z zaprojektowaną tuż obok spiżarnią. Dzięki licznym i dużym przeszkleniom, została ona świetnie doświetlona. W strefie nocnej mieszkańcy do dyspozycji mają dwie w...

Elewacje

Sytuacje

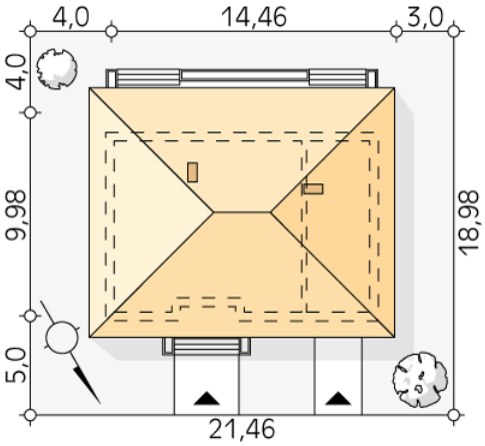

DOBRY DOM
ul. Wrzesława Romańczuka 6, 35-302 Rzeszów
+48 17 852 52 30
08:00 - 16:00
waldemar.kowalski@grupadobrydom.pl
Podane ceny nie stanowią oferty handlowej w rozumieniu art. 66 par. 1 Kodeksu Cywilnego

Fistaszek 3 (KO) paliwo stałe
(wersja katalogowa)

Rzuty

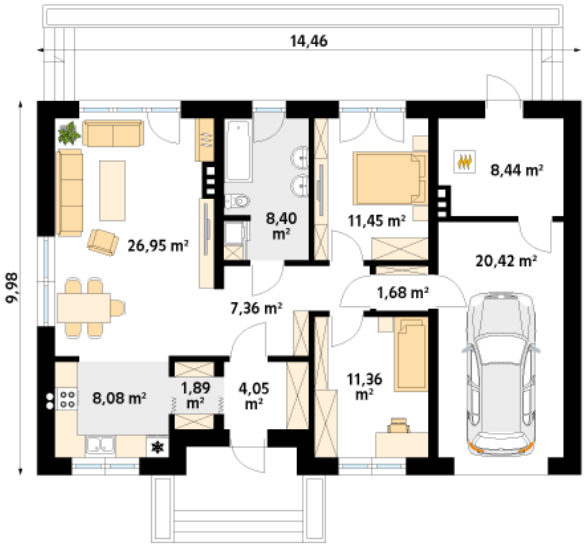

Parter 110.08 m²

wiatrołap	4.05 m²
kotłownia	8.44 m²
garaż	20.42 m²
hol	7.36 m²
salon/jadalnia	26.95 m²
kuchnia	8.08 m²
spiżarnia	1.89 m²
łazienka	8.40 m²
sypialnia	11.45 m²
pomieszczenie pomocnicze	1.68 m²
sypialnia	11.36 m²

DOBRY DOM
ul. Wrzesława Romańczuka 6, 35-302 Rzeszów
+48 17 852 52 30
08:00 - 16:00
waldemar.kowalski@grupadobrydom.pl
Podane ceny nie stanowią oferty handlowej w rozumieniu art. 66 par. 1 Kodeksu Cywilnego