Arka (CE) paliwo stałe
(odbicie)

Podstawowe informacje

Dane techniczne projektu

Całkowita powierzchnia	**439.58 m²**
Powierzchnia użytkowa	**206.10 m²**
Powierzchnia zabudowy	**157.88 m²**
Powierzchnia dachu	**258 m²**
Kubatura	**1 210 m³**
Wymiary budynku	**15.93 x 11.13 m**
Kąt nachylenia	**40°**
Wysokość budynku	**9.23 m**
Wymiary działki	**23.93 x 20.13 m**

Opis projektu

Budynek mieszkalny jednorodzinny, podpiwniczony z poddaszem użytkowym. W piwnicy zaprojektowano pomieszczenia gospodarcze i rekreacyjne. Na parterze umieszczono przestronny pokój dzienny z dostępem do jadalni i zamkniętą kuchnię. Przy wejściu znajduje się pokój – gabinet. Na poddaszu znajdują się trzy sypialnie z garderobami i łazienka.

Elewacje

Sytuacje

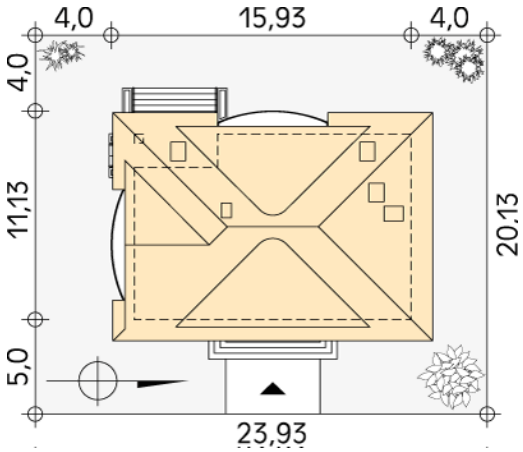

DOBRY DOM
ul. Wrzesława Romańczuka 6, 35-302 Rzeszów
+48 17 852 52 30
08:00 - 16:00
waldemar.kowalski@grupadobrydom.pl
Podane ceny nie stanowią oferty handlowej w rozumieniu art. 66 par. 1 Kodeksu Cywilnego

Rzuty

Piwnica 113.15 m²

korytarz/komunikacja	26.56 m²
wc	8.86 m²
pomieszczenie rekreacyjne	34.63 m²
pomieszczenie gospodarcze	19.14 m²
kotłownia	11.98 m²
pralnia	11.98 m²

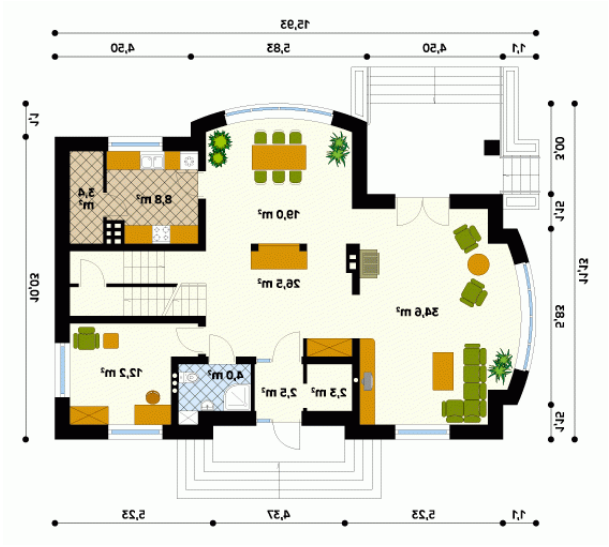

Parter 113.82 m²

wiatrołap	2.40 m²
garderoba	2.23 m²
korytarz/komunikacja	27.42 m²
salon	34.63 m²
jadalnia	19.45 m²
kuchnia	8.60 m²
spiżarnia	3.23 m²
łazienka	3.88 m²
gabinet	11.98 m²

DOBRY DOM
ul. Wrzesława Romańczuka 6, 35-302 Rzeszów
+48 17 852 52 30
08:00 - 16:00
waldemar.kowalski@grupadobrydom.pl
Podane ceny nie stanowią oferty handlowej w rozumieniu art. 66 par. 1 Kodeksu Cywilnego

Rzuty

Poddasze 92.28 m²

korytarz/komunikacja	11.48 m²
garderoba	7.70 m²
sypialnia	23.38 m²
sypialnia	14.56 m²
łazienka	8.15 m²
sypialnia	19.73 m²
garderoba	7.28 m²

DOBRY DOM
ul. Wrzesława Romańczuka 6, 35-302 Rzeszów
+48 17 852 52 30
08:00 - 16:00
waldemar.kowalski@grupadobrydom.pl
Podane ceny nie stanowią oferty handlowej w rozumieniu art. 66 par. 1 Kodeksu Cywilnego