Nadzieja
(odbicie)

Podstawowe informacje

Dane techniczne projektu

Całkowita powierzchnia	**206.07 m²**
Powierzchnia użytkowa	**146.75 m²**
Powierzchnia zabudowy	**201.82 m²**
Powierzchnia dachu	**287.18 m²**
Kubatura	**639.38 m³**
Wymiary budynku	**16.40 x 15.10 m**
Kąt nachylenia	**35°**
Wysokość budynku	**8 m**
Wymiary działki	**24.40 x 25.80 m**

Opis projektu

Dom parterowy z poddaszem przeznaczonym do późniejszej adaptacji niepodpiwniczony przeznaczony dla 4-5 osobowej rodziny. Dom o charakterze klasycznego polskiego dworku ze zdwojonymi kolumnami przy wejściach. Prawa część domu to typowa strefa nocna z trzema sypialniami i dużą łazienką. Część lewą zajmuje obszerny salon z kominkiem i otwarta kuchnia z jadalnią. W centralnie umieszczonym hallu można zaplanować schody na poddasze na którym po adaptacji można uzyskać ok. 55 m2 dodatkowej powierzchni.

Elewacje

Sytuacje

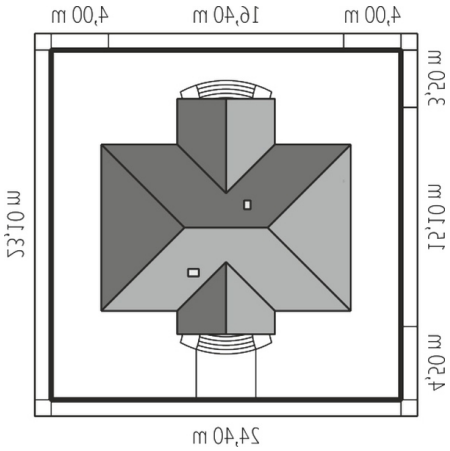

DOBRY DOM
ul. Wrzesława Romańczuka 6, 35-302 Rzeszów
+48 17 852 52 30
08:00 - 16:00
waldemar.kowalski@grupadobrydom.pl
Podane ceny nie stanowią oferty handlowej w rozumieniu art. 66 par. 1 Kodeksu Cywilnego

Rzuty

Parter 147.02 m²

Wiatrołap	4.78 m²
Sypialnia	14.01 m²
Łazienka	10.25 m²
Hol	10.26 m²
Kuchnia	14.77 m²
Spiżarnia	4.74 m²
Pokój dzienny	48.89 m²
Toaleta	1.73 m²
Korytarz	9.30 m²
Sypialnia	14.28 m²
Sypialnia	14.01 m²

Poddasze 59.05 m²

Poddasze do adaptacji	59.05 m²

DOBRY DOM
ul. Wrzesława Romańczuka 6, 35-302 Rzeszów
+48 17 852 52 30
08:00 - 16:00
waldemar.kowalski@grupadobrydom.pl
Podane ceny nie stanowią oferty handlowej w rozumieniu art. 66 par. 1 Kodeksu Cywilnego